SUZOHAPP

MFL®
前入钞式纸票识别模块

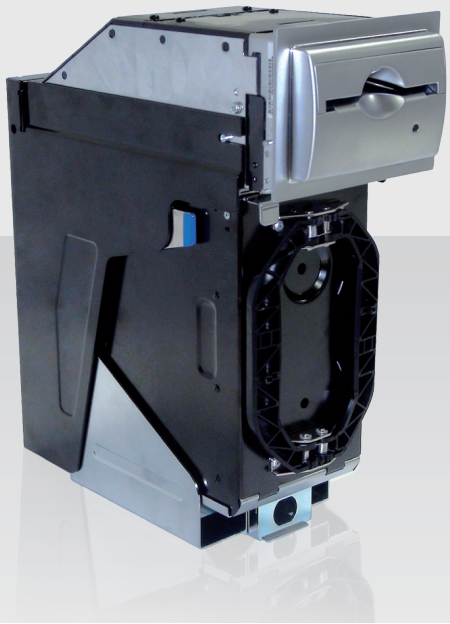

MFL®是首款专为自动现金支付应用打造的前入钞式纸票识别器模块。MFL®采用模块化设计,获得专利的传感器技术带来极高安全性的纸币处理。MFL®采用获得专利的自定心机制，带来首次入钞的高接收率。得益于它坚固的设计和高可靠性，MFL®可降低维护成本，增强了防伪检测能力并延长了机器正常运行时间。
MFL®广泛用于全球博彩业、运输业和零售行业。

特征

- 获得专利的多传感器技术，具有自动校准功能
- 采用自定心机制，可调整歪斜插入的纸币
- 坚固的设计和无传输带纸币路径
- 可锁定的安全钱箱
- 闪存更新硬件
- 支持多种协议
- 紧凑的外形设计

优势

- ≥ 9 8% 首次入钞接收率
- 不卡钞：可接受更多的纸币
- 易于更新软件
- 减少维修，降低运营成本
- 易于维护，支持多种货币
- 符合行业标准
- 固件更新简单 易于更新软件

*多传感器：光学、电感、电介质、防串接、条形码
** Sense-A-Click™ 是一款内置可拆卸式传感器模块

识别头

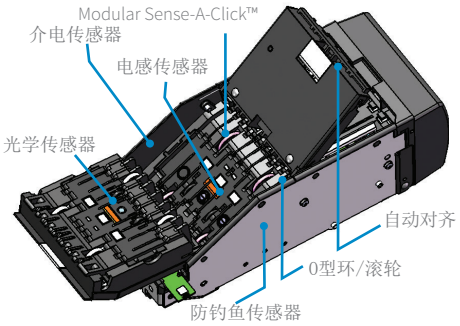

- 接收纵向四个方向宽度≤82mm的纸币
- 接收博彩条形码凭证

入钞口

防暴力金属入钞口

- 符合IP24标准
- 室外应用

塑料入钞口

LED版本

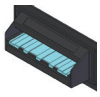
标准版本

数字显示版本

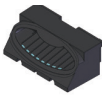
BAT (时尚款)

平台Aristocrat、IGT、Konami和Stargames

Konami

传感器模块

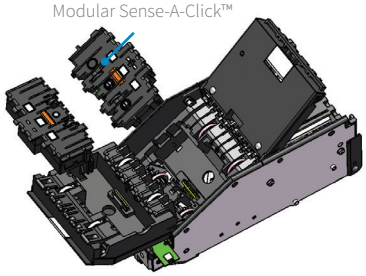

- Sense-A-Click™是一款内置可拆式传感器模块
- 易于更换和升级

钱箱

- 600或1,000张纸币容量
- 可以锁定在机器上
- 支持在钞箱盖安装2个锁（3/4寸管状）（客户需要自行购买锁具）

工具

- 测试模拟器
  模拟器程序帮助安装和测试产品
- 软件升级
  通过内存卡或者下载软件可现场实现软件新和升级
  可选内存条

可选附件

- 您可以选购12针COM连接器和适用的电源

技术 参数

尺寸（长 x 高 x 宽）	114 x 306 x 230毫米
重量	不带钱箱：5.1kg；600张容量钞箱：1.95Kg；1000张容量钞箱：2.4Kg
接收率	≥ 98 %
传感器	LCD 22''开放式LED VGA/DVI （ 6:10或16:9），全支撑型1920x1080全D)，带有Optera触摸屏3D控制器
纸币尺寸	纵向4个方向入钞，宽度62- 82毫米，长度124- 172毫米
暂存容量	1张
入钞口	塑料，金属
支持协议	塑料，金属
固件升级	智能记忆存储卡或网络下载
功耗	12 Vdc：2.0A ；24 Vdc:1.0A
温度	运行温度：0℃ - 50℃存放温度：-30℃ - 60℃ 湿度：30% - 95%

All product names, trademarks and registered trademarks are property of their respective owners. © 2020 SUZOHAPP. All rights reserved. Specifications subject to change. 16-Mar-20